Vaja 6: Bodejev diagram za emitorski sledilnik pri različnih kapacitivnih bremenih

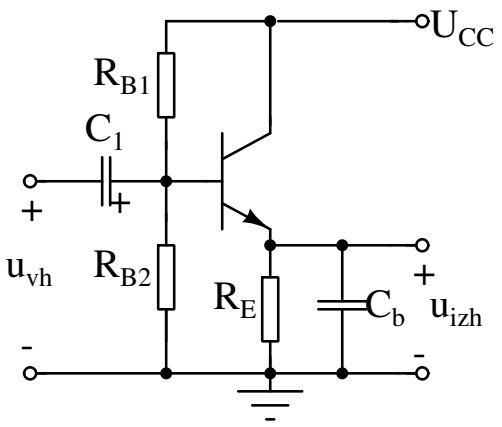

$U_{CC} = 15\text{V}, R_E = 4.7\text{k}\Omega$
$R_{B1} = 47\text{k}\Omega, R_{B2} = 47\text{k}\Omega$
$C_1 = 47\mu\text{F}$

S stikalom na ploščici izberite ustrezno kapacitivnost bremena C_b in izmerite ter narišite frekvenčni potek napetostnega ojačenja. Amplitudo vhodnega signala nastavite tako, da izhodni signal ne bo popačen. Frekvenčno območje izberite tako, da bodo vidni srednje-frekvenčno območje ter spodnja in zgornja frekvenčna meja. Ojačenje v decibelih je podano kot:

$$A_U[dB] = 20 \cdot log_{10} \left| \frac{u_{izh}}{u_{vh}} \right|$$

f [ ]								
u_{vh} [ ]								
u_{izh} [ ], $C_b = 10\text{nF}$								
u_{izh} [ ], $C_b = 100\text{nF}$								
A_U, $C_b = 10\text{nF}$								
A_U, $C_b = 100\text{nF}$								
A_U [dB], $C_b = 10\text{nF}$								
A_U [dB], $C_b = 100\text{nF}$								

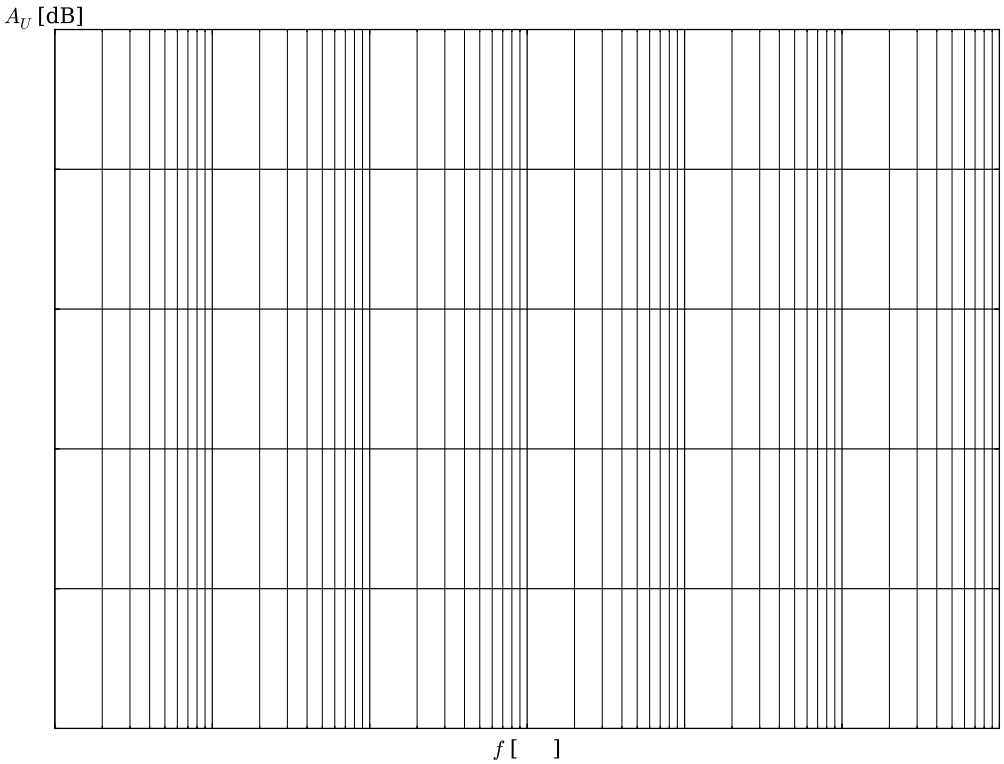
A_U [dB]
f [ ]